とべ動物園 中央駐車場 低木面積数量表

No	面積小計(㎡)
1～6	61.65
23	3.27
合計	64.92

低木(ｸﾁﾅｼ+ﾋﾗﾄﾞﾂﾂｼﾞ)

No23	L(㎡)	W(m)	面積(㎡)
ｱ	0.60	1.00	0.60
ｲ	0.80	1.05	0.84
ｳ	0.68	0.97	0.65
ｴ	1.13	1.05	1.18
小　計			3.27

低木(ｻﾂｷ)

No	a辺(m)	b辺(m)	c辺(m)	面積(㎡)
1	3.15	6.20	6.80	9.75
2	6.80	3.30	5.80	9.56
3	5.20	9.00	9.80	23.20
4	9.80	9.05	4.00	18.09
5	2.52	2.74	3.90	3.43
6	3.90	2.30	3.67	4.12
控除1	0.8*0.8*3.14=2.01			-2.01
控除2	0.9*0.9*3.14=2.55			-2.55
控除3	0.3*0.3*3.14=0.29			-0.29
控除4	0.6*0.6*3.14=1.14			-1.14
控除5	0.4*0.4*3.14=0.51			-0.51
小　計				61.65

とべ動物園　Ａ工区　上木数量表

	幹周（C）	本
	１０cm ～ ３０cm	81
	３０cm ～ ５０cm	122
	５０cm ～ ８０cm	48
	８０cm ～ １００cm	31
	１００cm ～ １２０cm	12
	１２０cm ～ １４０cm	4
	１４０cm ～ １６０cm	3
	１６０cm ～ １８０cm	4
	合　計	305

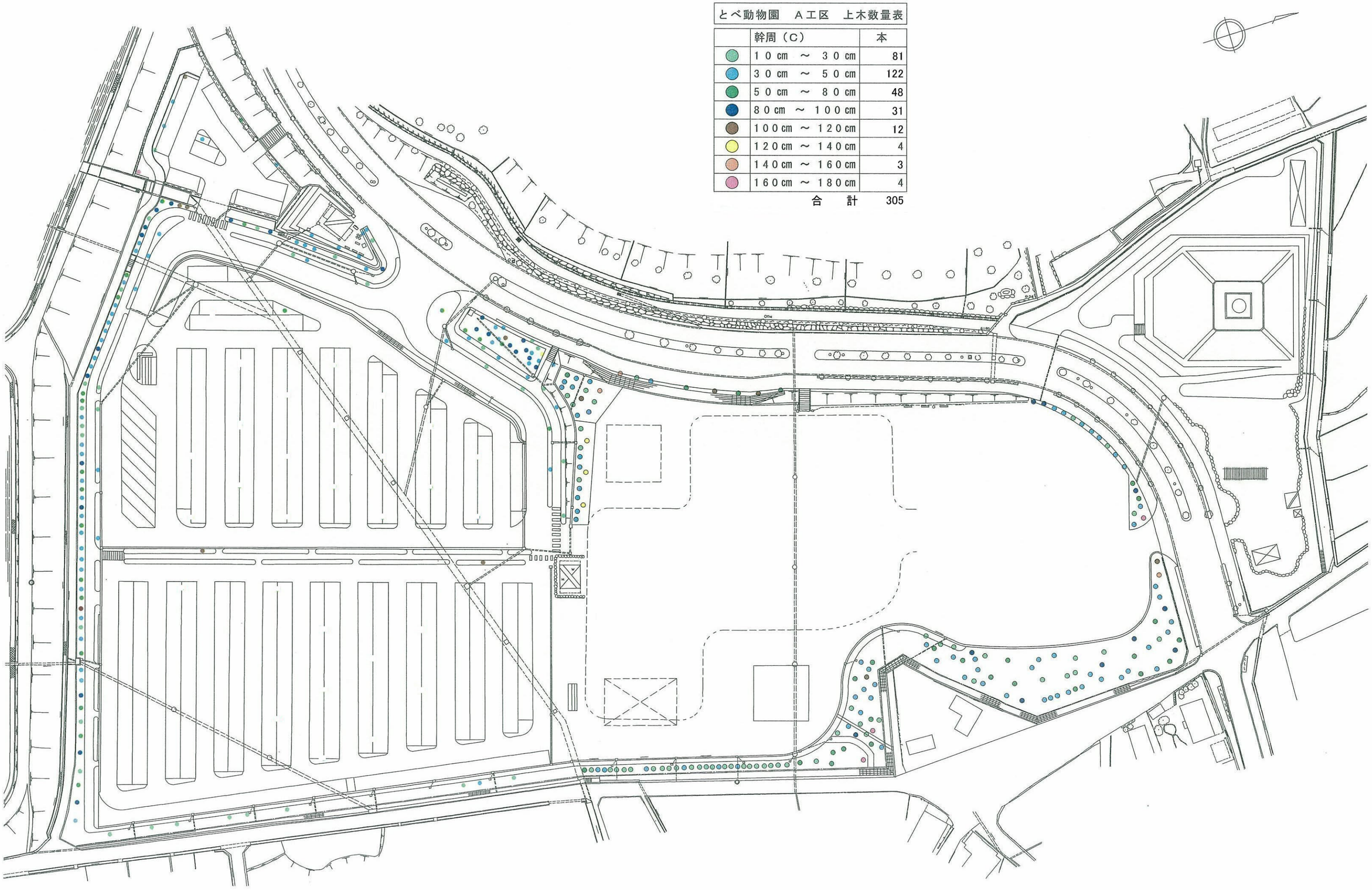

とべ動物園　Ａ工区　低木数量表	
番　号	面　　積
1	494．860㎡
2	483．588㎡
3	934．932㎡
4	299．135㎡
5	1193．396㎡
6	1046．340㎡
7	1626．032㎡
合　計	6078　㎡

とべ動物園　Ａ工区　生垣数量表	
番　号	1．2m～2．5m未満　延長
1	71．8m
2	24．6m
7	24．5m
合　計	120．9m

番　号	2．5m以上　延長
7	18．8m
合　計	18．8m

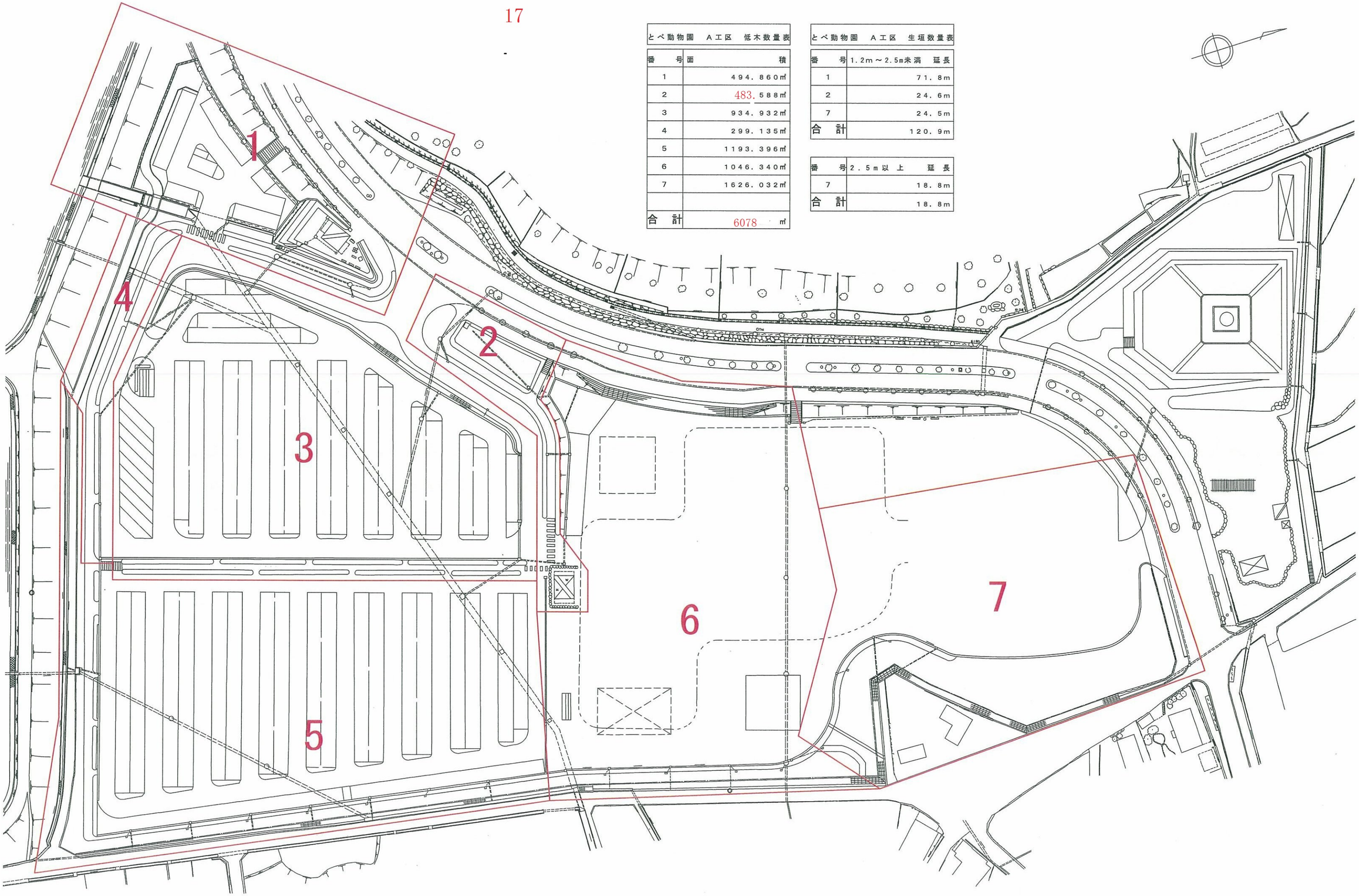

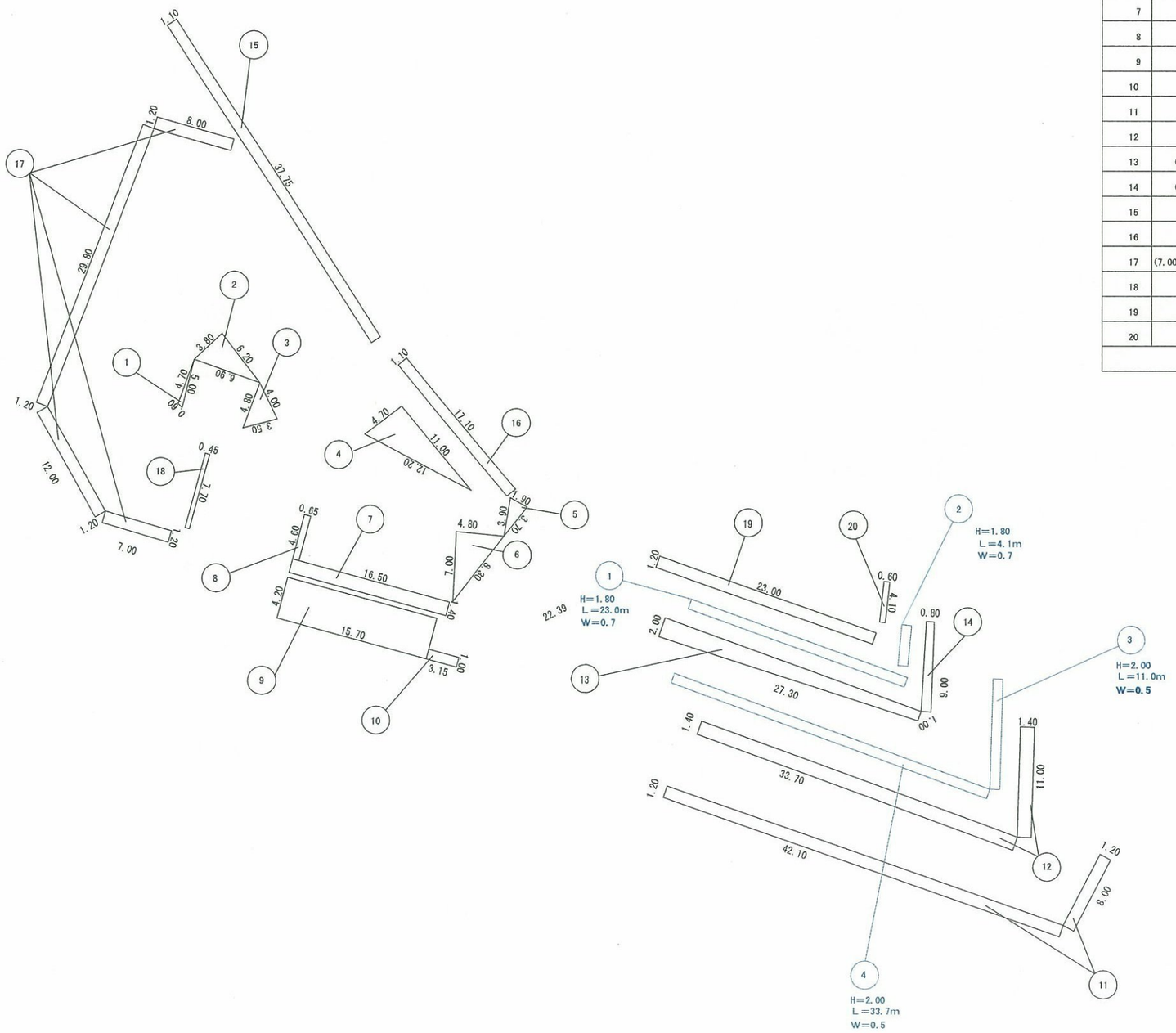

低木

No.	A	B	C	S
1	4.70	5.00	0.60	1.258
2	6.90	3.80	6.20	11.706
3	4.80	4.00	3.50	6.878
4	12.20	4.70	11.00	25.810
5	3.70	3.90	1.90	3.476
6	8.30	7.00	4.80	16.782
7	16.5 ＊ 1.40			23.10
8	4.60 ＊ 0.65			2.99
9	15.70 ＊ 4.20			65.94
10	3.15 ＊ 1.00			3.15
11	(42.10+8.00)＊1.20			60.12
12	(33.70+11.00)＊1.40			62.58
13	(2.00+1.00)÷2＊27.3			40.95
14	(1.00+0.80)÷2＊9.00			8.10
15	37.75 ＊ 1.10			41.525
16	17.10 ＊ 1.10			18.81
17	(7.00＋12.00+29.80+8.00)＊1.20			68.16
18	7.70 ＊ 0.45			3.465
19	23.00 ＊ 1.20			27.60
20	4.10 ＊ 0.60			2.46
合 計				494.860㎡

生垣

No.	規格	延長
1	H＝1.20m以上～2.50未満	23.0
2		4.1
3		11.0
4		33.7
合計		71.8m

図面名	低木測量図	縮尺	
工事番号		工事名	敷地内新築工事
施工箇所	宿毛市小筑紫町	単位	m

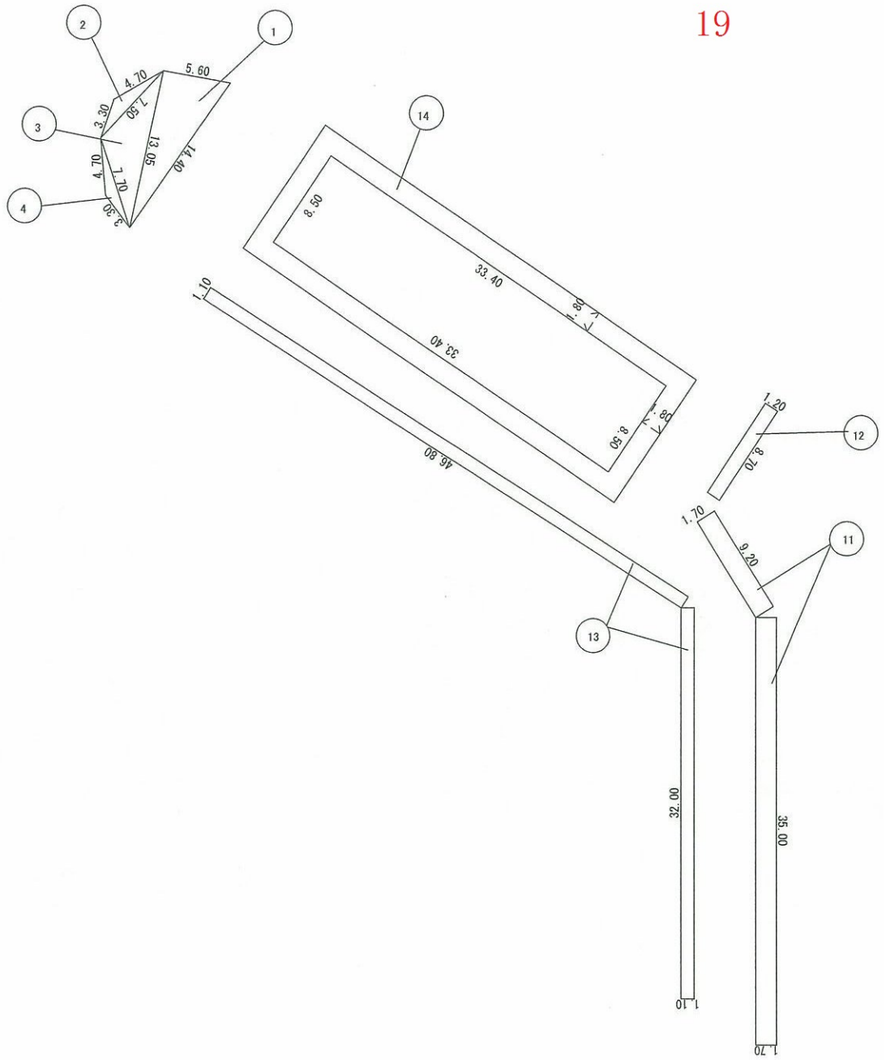

低木

No.	A	B	C	S
1	5.60	13.05	14.40	36.512
2	4.70	7.50	3.30	5.128
3	7.50	7.70	13.05	25.423
4	7.70	4.70	3.30	4.108
5	1.95	9.00	8.85	8.624
6	10.90	9.40	3.30	14.719
7	7.40	2.50	6.40	7.774
8	8.00 ＊ 2.90			23.20
9	7.20 ＊ 3.50			25.20
10	7.00 ＊ 1.40			9.80
11	(9.20+35.00) ＊1.70			75.14
12	8.70 ＊ 1.20			10.44
13	(32.00+46.80) ＊1.10			86.68
14	(8.50+8.50+33.40+33.40) ＊1.80			150.84
合 計				483.588㎡

生垣

No.	規格	延長
1	H=1.20m以上～2.50未満	7.5
2		8.1
3		9.0
合計		24.6m

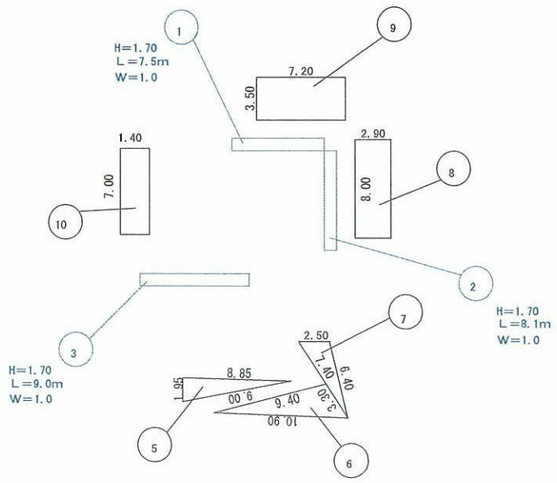

図面名	低木測量図	縮尺	1/250
工事番号		計画名	動植物園
施工部所	低炭動物園 東部地域	単位	m

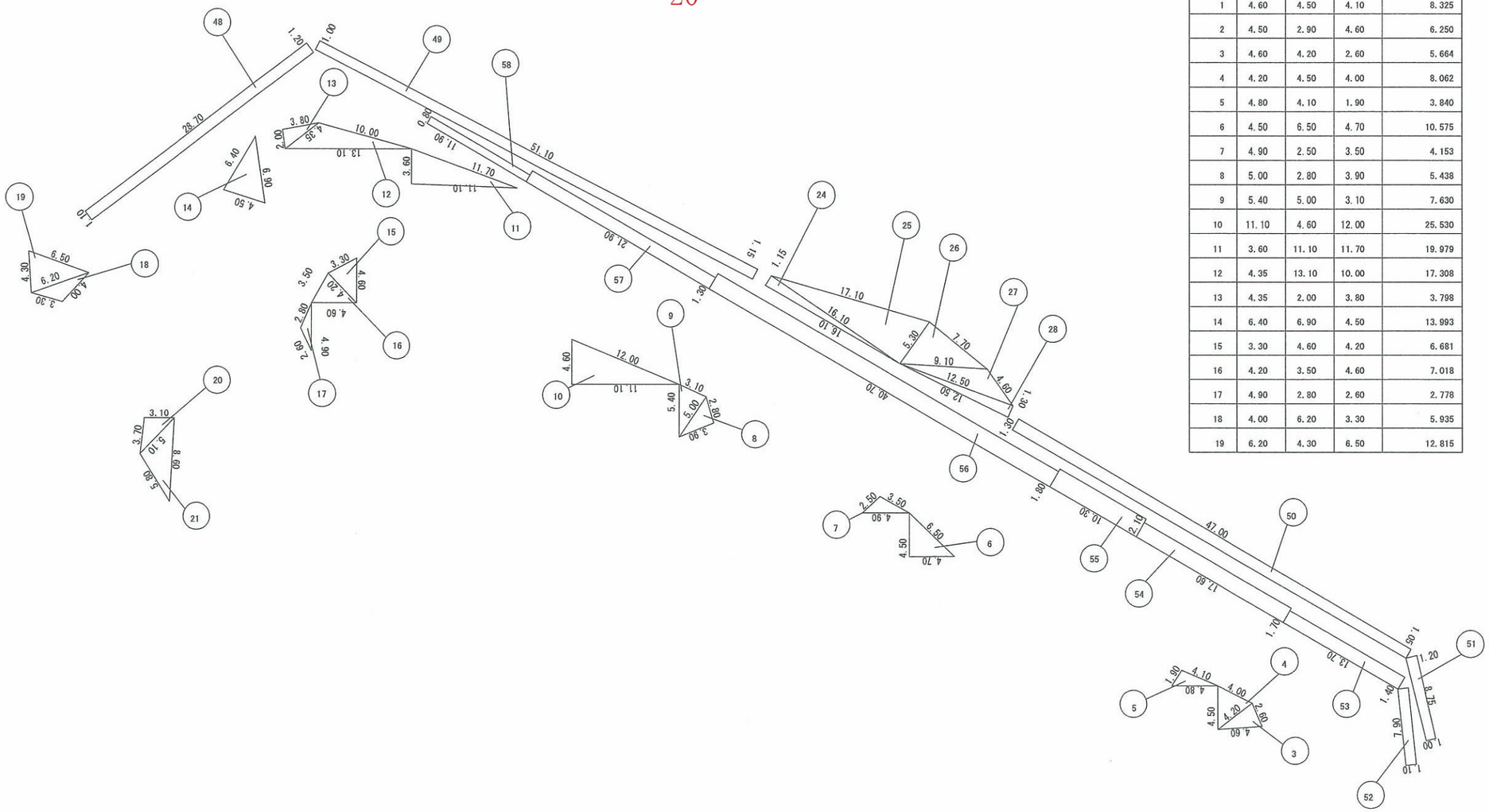

低木

No.	A	B	C	S
1	4.60	4.50	4.10	8.325
2	4.50	2.90	4.60	6.250
3	4.60	4.20	2.60	5.664
4	4.20	4.50	4.00	8.062
5	4.80	4.10	1.90	3.840
6	4.50	6.50	4.70	10.575
7	4.90	2.50	3.50	4.153
8	5.00	2.80	3.90	5.438
9	5.40	5.00	3.10	7.630
10	11.10	4.60	12.00	25.530
11	3.60	11.10	11.70	19.979
12	4.35	13.10	10.00	17.308
13	4.35	2.00	3.80	3.798
14	6.40	6.90	4.50	13.993
15	3.30	4.60	4.20	6.681
16	4.20	3.50	4.60	7.018
17	4.90	2.80	2.60	2.778
18	4.00	6.20	3.30	5.935
19	6.20	4.30	6.50	12.815

低木

No.	A	B	C	S
20	3.10	5.10	3.70	5.695
21	5.10	5.80	8.60	14.351
22	15.30	12.10	5.50	30.018
23	12.10	7.55	5.40	13.736
24	1.15	16.10	16.10	9.252
25	16.10	17.10	5.30	42.646
26	5.30	7.70	9.10	20.373
27	9.10	4.60	12.50	16.347
28	12.50	12.50	1.30	8.114
29	6.40 ＊ 1.05			6.72
30	22.40 ＊ 1.05			23.52
31	25.70 ＊ 1.05			26.985
32	9.50 ＊ 1.05			9.975
33	7.50 ＊ 1.05			7.875
34	19.10 ＊ 1.05			20.055
35	27.70 ＊ 1.05			29.085
36	5.50 ＊ 1.05			5.775
37	13.00 ＊ 1.05			13.65
38	28.10 ＊ 1.05			29.505
39	28.60 ＊ 1.05			30.03
40	10.20 ＊ 1.05			10.71
41	3.90 ＊ 1.15			4.485
42	8.10 ＊ 1.15			9.315
43	4.00 ＊ 1.15			4.60
44	3.90 ＊ 1.15			4.485
45	8.10 ＊ 1.15			9.315
46	4.00 ＊ 1.15			4.60
47	3.90 ＊ 1.15			4.485
48	(1.10+1.20) ÷2*28.70			33.005
49	(1.00+1.15) ÷2*51.10			54.933
50	(1.30+1.05) ÷2*47.00			55.225
51	(1.20+1.00) ÷2*8.75			9.625
52	1.10 ＊ 7.90			8.69
53	1.40 ＊ 13.70			19.18
54	1.70 ＊ 17.60			29.92
55	2.10 ＊ 10.30			21.63
56	1.80 ＊ 40.70			73.26
57	1.30 ＊ 21.90			28.47
58	0.80 ＊ 11.90			9.52
合 計				934.932㎡

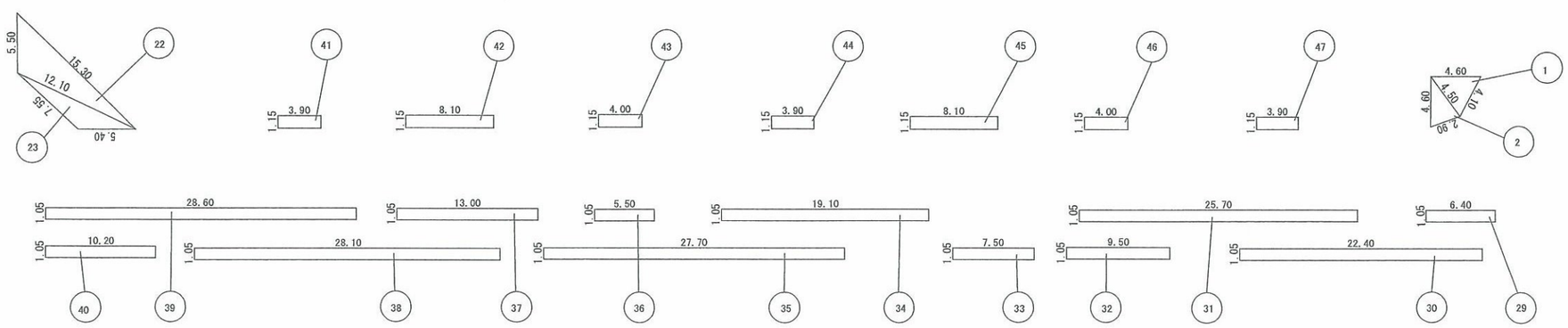

図面名	低木測量図
工事番号	
施工箇所	阪急動物園 東柱前場
作成者	大林
縮尺	2/100
単位	m
	動植物第1号
	1/1

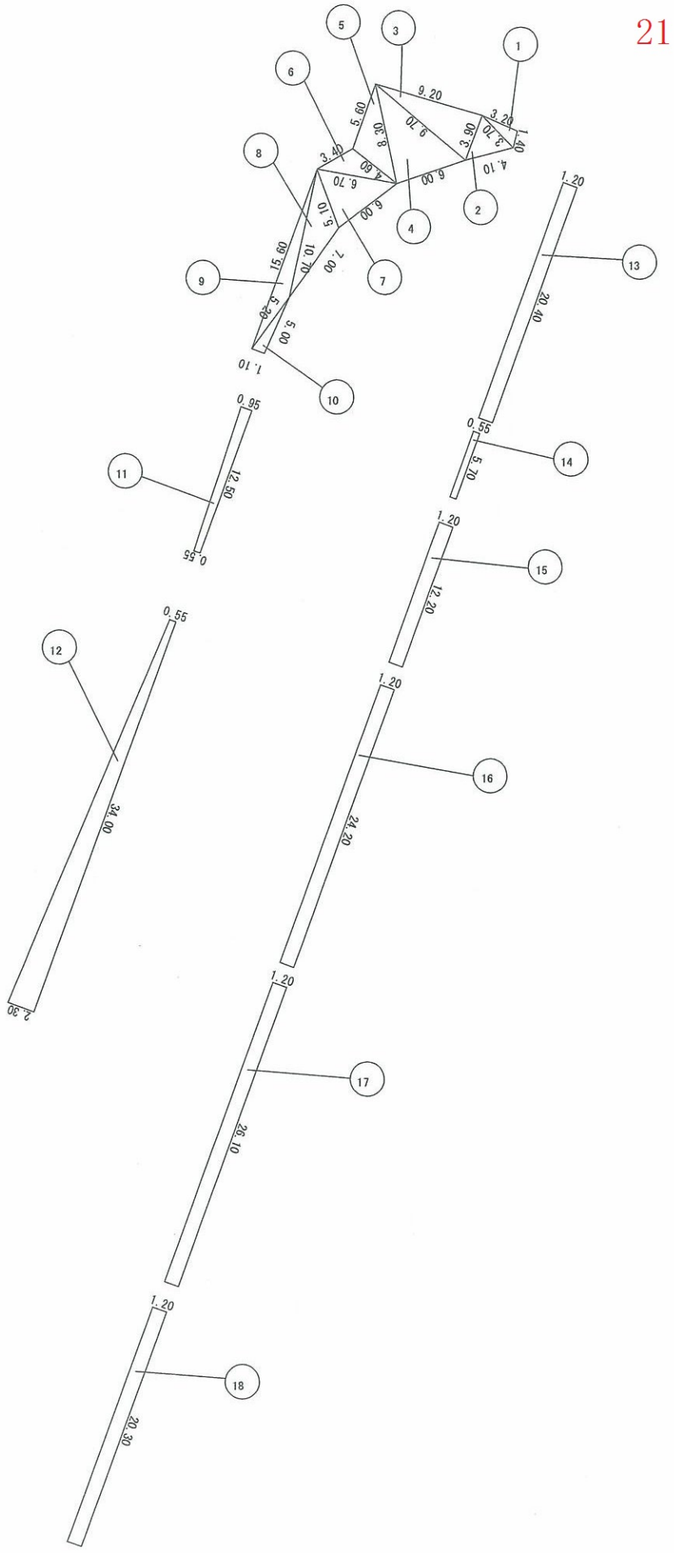

低木

No.	A	B	C	S
1	1.40	3.70	3.20	2.209
2	3.70	3.90	4.10	6.551
3	3.90	9.70	9.20	17.882
4	9.70	8.30	6.00	24.753
5	8.30	4.60	5.60	12.213
6	4.60	6.70	3.40	7.204
7	6.70	5.10	6.00	14.689
8	5.10	10.70	7.00	14.873
9	10.70	5.20	15.60	11.219
10	5.20	5.00	1.10	2.742
11	(0.55+0.95) ÷2*12.5			9.375
12	(2.30+0.55) ÷2*34.0			48.45
13	20.40 ＊ 1.20			24.48
14	5.70 ＊ 0.55			3.135
15	12.20 ＊ 1.20			14.64
16	24.20 ＊ 1.20			29.04
17	26.10 ＊ 1.20			31.32
18	20.30 ＊ 1.20			24.36
合 計				299.135㎡

図面名	低木流雨図
工事番号	
施工箇所	医療動物園 東駐車場
縮尺	H=1/50
	動植物第1号
単位	m
	4/7

22

低木

No.	A	B	C	S
1	8.80	1.45	7.40	1.523
2	4.30	0.60	4.35	1.290
3	4.00	0.65	4.10	1.296
4	4.60	0.80	4.70	1.839
5	3.50	3.75	0.90	1.555
6	3.75	4.65	1.65	2.848
7	8.55	8.60	0.25	1.050
8	8.60	9.65	1.90	7.186
9	2.70	8.90	9.90	11.665
10	8.90	4.20	7.80	16.379
11	4.20	10.30	8.00	15.649
12	10.30	10.30	2.90	14.786
13	120.00 ＊ 2.35			282.00
14	6.10 ＊ 1.20			7.32
15	14.30 ＊ 1.15			16.445
16	14.00 ＊ 1.15			16.10
17	20.60 ＊ 1.15			23.69
18	12.10 ＊ 1.20			14.52
19	23.25 ＊ 3.50			81.375
20	134.00 ＊ 2.90			388.60
21	34.00 ＊ 2.00			68.00
22	32.00 ＊ 2.80			89.60
23	3.80 ＊ 2.10			7.98
24	(1.00+2.40) ÷2*71.00			120.70
合 計				1193.396㎡

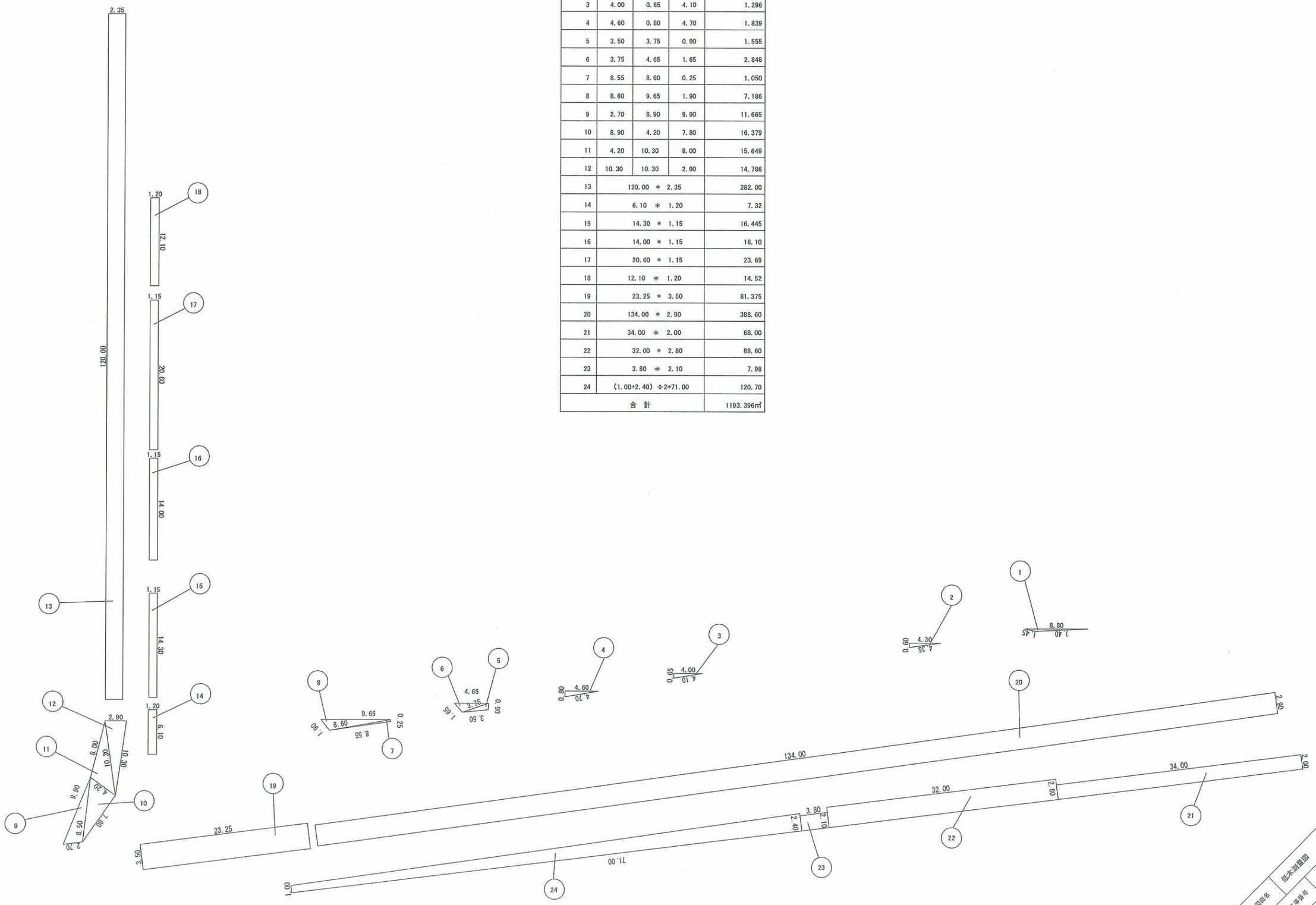

図面名	低木調査図	縮尺	m
工事番号		図名	動植物資料1号
施工箇所		作成者	経部動物園 実施環境

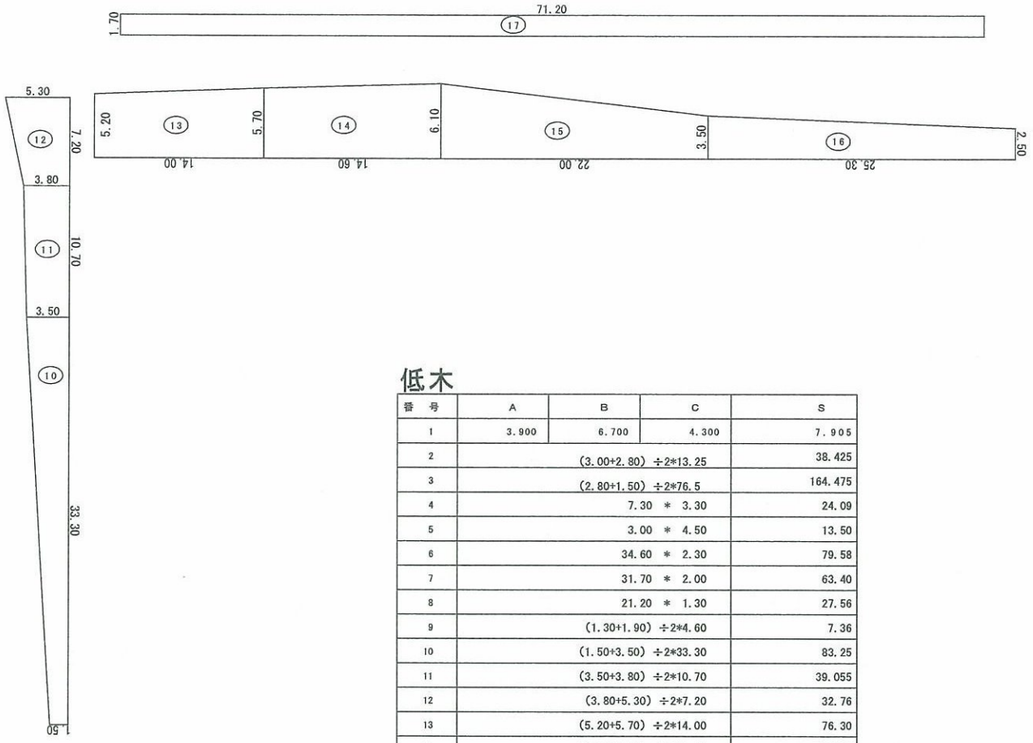

低木

番　号	A	B	C	S
1	3.900	6.700	4.300	7.905
2	(3.00+2.80) ÷2*13.25			38.425
3	(2.80+1.50) ÷2*76.5			164.475
4	7.30 ＊ 3.30			24.09
5	3.00 ＊ 4.50			13.50
6	34.60 ＊ 2.30			79.58
7	31.70 ＊ 2.00			63.40
8	21.20 ＊ 1.30			27.56
9	(1.30+1.90) ÷2*4.60			7.36
10	(1.50+3.50) ÷2*33.30			83.25
11	(3.50+3.80) ÷2*10.70			39.055
12	(3.80+5.30) ÷2*7.20			32.76
13	(5.20+5.70) ÷2*14.00			76.30
14	(5.70+6.10) ÷2*14.60			86.14
15	(6.10+3.50) ÷2*22.00			105.60
16	(3.50+2.50) ÷2*25.30			75.90
17	71.20 ＊ 1.70			121.04
合　計				1046.340㎡

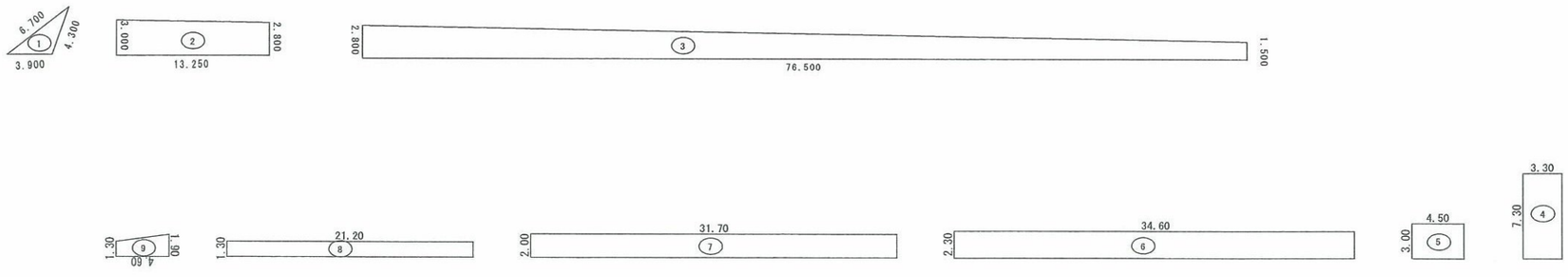

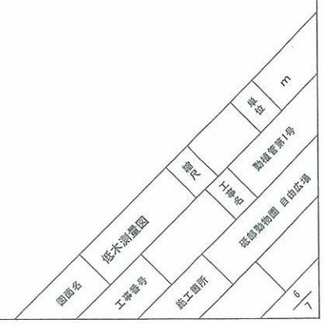

低木

番号	A	B	C	S
1	10.750	9.150	7.650	34.357
2	10.750	7.700	3.900	10.958
3	6.900	6.750	1.600	5.398
4	6.900	7.650	7.700	23.652
5	12.500	9.600	7.700	36.941
6	12.500	9.200	9.650	44.063
7	5.550	3.350	6.050	9.197
8	6.050	7.800	6.550	19.256
9	7.800	1.500	9.200	2.280
10	6.550	6.550	8.300	21.030
11	7.700	5.450	6.950	18.352
12	6.950	2.500	5.500	6.210
13	3.650	5.500	7.000	9.945
14	7.000	23.400	22.100	77.308
15	22.100	1.350	22.200	14.903
16	23.400	31.750	14.300	154.584
17	14.300	17.900	16.200	109.886
18	16.200	14.100	7.950	56.047
19	8.400	6.350	5.700	18.089
20	6.350	1.600	5.300	3.483
21	7.950	30.914	31.253	122.431
22	30.800	31.253	5.300	81.620
23	5.300	18.200	17.800	47.046
24	4.950	12.250	11.500	28.413
25	12.250	11.850	12.250	63.527
26	12.250	9.400	7.250	33.998
27	18.200	11.450	9.400	45.991
28	6.500	12.700	10.000	32.150
29	12.700	22.900	12.500	60.214
30	10.483	10.728	4.950	25.493
31	3.000	10.728	10.300	15.450
32	3.00 ＊ 1.40			4.20
33	18.00 ＊ 1.90			34.20
34	15.80 ＊ 2.40			37.92
35	16.40 ＊ 3.20			52.48
36	(52.80+10.00+20.00) *3.20			264.96
合　計				1626.032m²

生垣

No.	規格	延長
1	H=1.20m以上～2.50未満	17.5
2		7.0
合計		24.5m
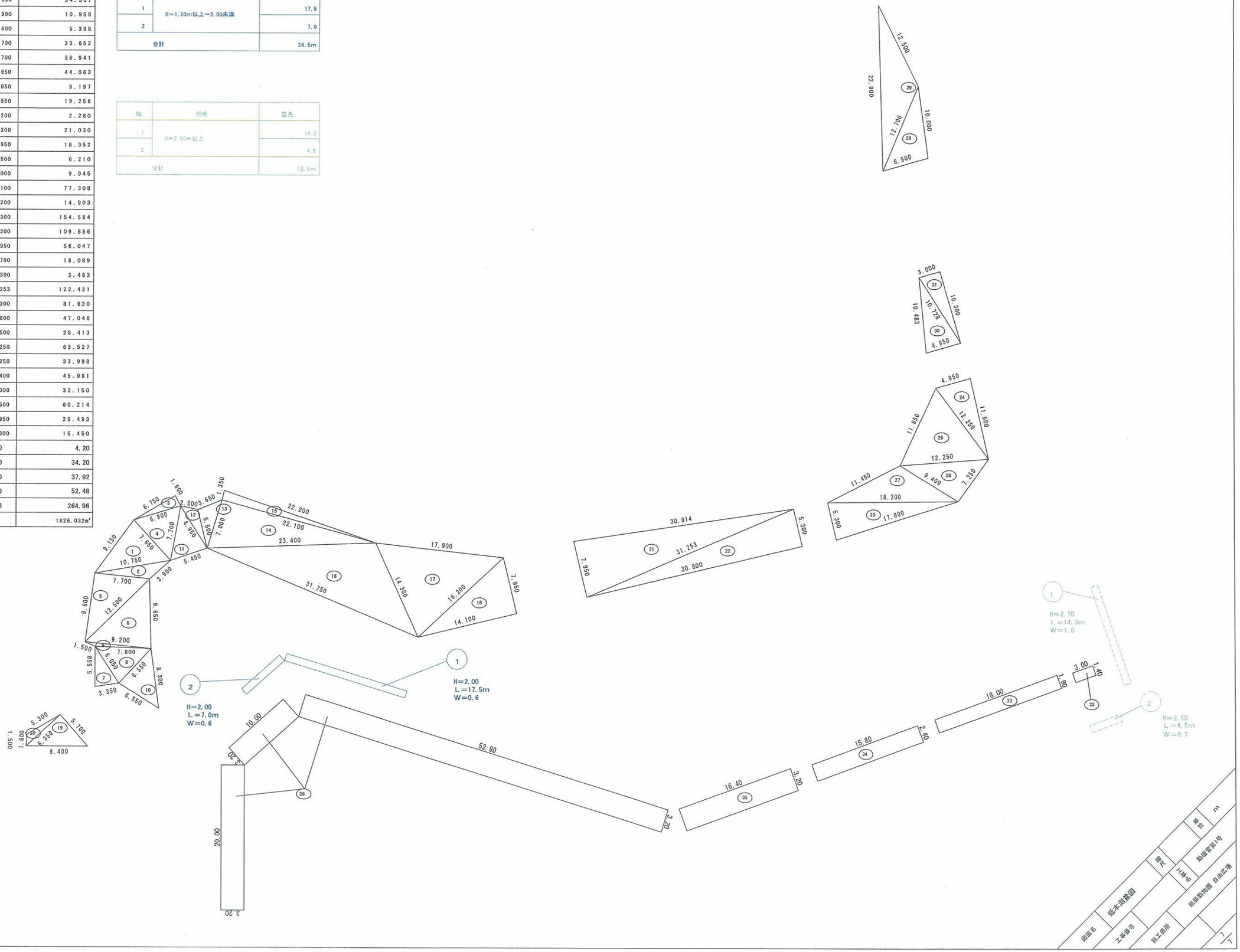
No.	規格	延長
1	H=2.50m以上	14.3
2		4.5
合計		18.8m